Lew's Mach® 2 SLP

MH2SHA

HS 7.5:1 HIGH SPEED

10 Bearing System

SPEED GEARS

SLP Baitcast reels are designed to be **Super Low Profile**.
Driven by innovation —Fueled with Passion

Feel the Difference!

Les moulinets à tambour tournant SLP sont conçus à **très faible profil.**
Animé par l'innovation — Inspiré par la passion

Sentez la différence!

Los carretes de lanzamiento de SLP están diseñados para ser de **perfil súper bajo**.
Impulsados por la innovación — Alimentados con pasión

¡Sienta la diferencia!

Reel Specifications

Model	Weight (oz.)	Line Capacity (yds./lbs.)	Gear Ratio	RPT* (in.)
MH2SHA	7.2	110/12	7.5:1	30"

*Rotation per turn

Caractéristiques techniques du moulinet/Especificaciones del carrete

Modèle/ Modelo	Poids/ Peso (g)	Capacité de ligne/ Capacidad de la línea (m/kg)	Démultiplication/ Relación de los engranajes	R/TM* / RPT* (cm)
MH1SHA	204	100/5.4	7.5:1	76

*Rotation par tour/*Rotación por giro

ATTENTION BRAIDED LINE USERS!

If your Lew's® Baitcast reel has pre-drilled holes in the spool, you may tie your braid directly to the spool, by passing the braid thru the provided holes and tying a uni-knot.

If your Lew's® baitcast reel does not have pre-drilled holes in the spool, you will need to first tie on and spool at least 20 revolutions of monofilament line, and then tie your braided line to the monofilament line, with either a back-to-back uni-knot or an Albright knot.

Continue to spool your reel as normal, keeping strong tension on the line to ensure the line is firmly wound onto the spool to keep from "digging in" to underlying line layers when pressure is put on the line from fighting fish.

FAILURE TO PROPERLY SPOOL BRAIDED LINE ONTO YOUR REELS SPOOL WILL RESULT IN LINE SLIPPAGE, AND THE IMPRESSION YOUR DRAG IS NOT WORKING PROPERLY.

ATTENTION! UTILISATEURS DE FIL TRESSÉ

Si le tambour de votre moulinet à tambour roulant Lew's® est doté d'orifices prépercés, vous pouvez attacher la tresse directement au tambour en la passant par les orifices fournis et en faisant un uninœud.

Si le tambour de votre moulinet à tambour roulant Lew's® n'est pas doté d'orifices prépercés, vous devrez attacher et embobiner au moins 20 tours de fil monofilament, puis attacher le fil tressé au fil monofilament par un uninoeud consécutif ou un nœud Albright.

Continuez d'embobiner votre moulinet comme à l'habitude, en gardant une forte tension sur le fil de manière à ce qu'il s'enroule fermement sur le tambour. Vous éviterez ainsi que le fil « s'enfonce » dans les couches de fil sous-jacentes lorsqu'une tension s'exerce sur la ligne en combattant le poisson.

L'ENROULEMENT INADÉQUAT DU FIL TRESSÉ SUR LE TAMBOUR DU MOULINET ENTRAÎNERA UN GLISSEMENT DU FIL, CE QUI POURRAIT VOUS DONNER L'IMPRESSION QUE LE FREIN NE FONCTIONNE PAS CORRECTEMENT.

¡ATENCIÓN USUARIOS DE SEDAL TRENZADO!

Si su carrete de lanzamiento Lew's® tiene agujeros previamente barrenados en la bobina, puede amarrar la trenza directamente a la bobina, pasándola por los agujeros suministrados y haciendo un nudo UNI.

Si su carrete de lanzamiento Lew's® no tiene agujeros previamente barrenados en la bobina, necesitará primero amarrar y bobinar al menos 20 revoluciones del sedal de monofilamento para luego amarrar el sedal trenzado al sedal de monofilamento con un nudo UNI doble o un nudo Albright.

Continúe bobinando su carrete como lo haría normalmente, manteniendo una fuerte tensión en el sedal a fin de asegurarse de que el sedal esté firmemente enrollado en la bobina y evitar que se "entierre" en las capas de sedal subyacente cuando aplique presión al pelear con un pez.

NO BOBINAR CORRECTAMENTE UN SEDAL TRENZADO EN LA BOBINA DEL CARRETE PROVOCARÁ QUE EL SEDAL SE RESBALE Y DARÁ LA IMPRESIÓN DE QUE EL ARRASTRE NO FUNCIONA CORRECTAMENTE.

FEATURES:

- One-piece lightweight SLP graphite frame and side plates with 3 drain ports
- 10-bearing system includes Zero Reverse® one-way clutch bearing
- Double anodized, aluminum spool tension knb with audible click
- Double anodized, aluminum drag star
- Durable Rulon drag system, provides up to 15lbs. of drag power
- Speed Lube for exceptional smoothness and uninterrupted performance in all weather conditions from extreme heat to freezing cold
- Anodized aluminum bowed drag star with audible click adjustment
- Quick release sideplate lock lever
- Zirconia line guide
- Bowed 95 mm aluminum handle with Winn® Dri-Tac knobs

CARACTÉRISTIQUES :

- Bâti monopièce léger SLP en graphite et plaques latérales avec trois orifices de fuite
- Système à 10 roulements qui inclut la butée d'embrayage unidirectionnel Zero Reverse®
- Bouton de tension de tambour en aluminium doublement anodisé avec déclic audible
- Frein étoile en aluminium doublement anodisé
- Système de frein en Rulon durable qui procure jusqu'à 6,8 kg de force de traînée
- Speed Lube pour un rendement exceptionnel uniforme et ininterrompu dans toutes les conditions météorologiques, d'une chaleur extrême à un froid sibérien
- Frein étoile courbé en aluminium anodisé avec réglage du déclic audible
- Levier de verrouillage de plaque de flanc à déclenchement rapide
- Guide de ligne en zircone
- Poignée courbée en aluminium de 95 mm avec boutons Winn® Dri-Tac

CARACTERÍSTICAS:

- Armazón de grafito SLP ligero de una sola pieza y placas laterales con 3 puertos de drenaje
- Sistema de 10 rodamientos que incluye el rodamiento de embrague de un solo sentido Zero Reverse® (anti-retroceso)
- Perilla de tensión de la bobina de aluminio de doble anodizado con chasquido audible
- Estrella de arrastre de aluminio de doble anodizado
- Sistema de arrastre Rulon duradero que ofrece hasta 6.8 kg de potencia de arrastre
- Speed Lube para una suavidad excepcional y un desempeño sin interrupciones en todas las condiciones climáticas desde calor extremo hasta frío intenso
- Estrella de arrastre arqueada de aluminio anodizado con ajuste de chasquido audible
- Palanca de bloqueo con placa lateral de liberación rápida
- Guía de línea de circonio
- Manivela arqueada de 95 mm de aluminio con perillas Dri-Tac de Winn®

Performance — Right out of the Box!

Your Speed Spool® SLP reel is designed for performance and functionality. From the way it conforms to your hand, to the way it reacts crisply and effortlessly to your command, you'll know the minute you grab onto your Speed Spool® SLP that you've got a quality reel.

Your Speed Spool SLP reel exploits several new developments which will allow you to set yourself apart from the competition.

SPEED GEARS **Speed Gears** Lew's Speed Gears are cut on precision Hamai CNC gear hobbing machines resulting in an efficient drive train with less gear feel.

One-piece Graphite Frame and Sideplates Your Speed Spool® reel utilizes a one-piece, lightweight graphite frame and sideplates. Lightweight plus strong, so you'll never have to worry about frame torque or twisting.

Machine Forged Double Anodized Aluminum Spool The machine forged double anodized aluminum spool of your Speed Spool reel is engineered for deep capacity and double anodized for superior oxidation and abrasion resistance.

ZERO REVERSE® **Zero Reverse Bearing** The handle on your Speed Spool® reel will only rotate forward for rock solid hook setting. When you release the handle, it will hold its position because of the Zero-Reverse bearing, never losing an inch on your catch; an invaluable property to have when you're pulling it in.

Magnetic Control System MCS **Full-Release Magnetic Control System (MCS)**
In order to combat backlash your Speed Spool reel is furnished with an externally adjustable, full-release magnetic braking system. As the spool accelerates it experiences magnetic resistance, which can be controlled with a dial on the palming sideplate. A full-release magnetic brake has the ability to be backed for enough away fron the spool to completely negate any effect on the acceleration of the spool.

Cast Control System A second feature exits to prevent backlash, the Cast Control System. An adjustment knob is found next to the star drag. The function saddles the spool shaft with steady pressure in order to stabilize spool speed.

To calibrate the system reel your lure in until it rests on the tip of the rod, then tighten the knob until taut. Depress the thumb bar, and holding the rod horizontally loosen the knob slowly until the lure begins to descend. The spool should continue to spin after the lure contacts the ground, but should not complete more than one full rotation. If the spool does not continue to spin, the knob is to tight. If the spool completes more than one rotation, the knob is to loose. Repeat until you have achieved the desired results.

Bowed 95mm Aluminum Handle Our bowed aluminum handle will give you all the cranking power you need. The Winn Dri-Tac knobs are an added bonus known for a comfortable fit and ease for all day fishing.

winn

Performant — Immédiatement!

Le moulinet Speed Spool® SLP a été conçu en pensant à la performance et à la fonctionnalité. Dès que vous saisissez le moulinet Speed Spool® SLP, vous savez qu'il s'agit d'un produit de qualité par sa prise en main parfaite et sa façon de réagir avec précision et sans effort à la commande.

Le moulinet Speed Spool SLP tire parti d'avancées récentes qui vous permettront de vous démarquer.

SPEED GEARS **Speed Gears** Les engrenages Speed Gears de Lew's sont coupés sur des machines à tailler par fraise-mère de précision CNC Hamai dans une chaîne dynamique efficace et plus fluide.

Bâti monopièce et carters en graphite Le moulinet Speed Spool® se compose d'un bâti léger monopièce et de carters en graphite. Grâce à sa construction tout aussi légère que robuste, vous ne craindrez jamais que le bâti se torde.

Tambour léger en aluminium doublement anodisé et forgé à la machine Le tambour en aluminium doublement anodisé du moulinet Speed Spool a été conçu à grande capacité. Il est doublement anodisé pour offrir une résistance supérieure à l'oxydation et à l'abrasion.

ZERO REVERSE® **Butée antiretour** La poignée du moulinet Speed Spool® tourne uniquement vers l'avant pour préparer l'hameçon solidement. Lorsque vous relâchez la poignée, celle-ci garde sa position en raison de la butée antiretour; vous ne perdez pas même un centimètre sur votre prise, un attribut enviable lorsque vous ramenez le poisson.

Système de commande magnétique MCS **Système de commande magnétique à desserrage complet (MCS)**
Afin de lutter contre les perruques, le moulinet Speed Spool est doté d'un système de freinage magnétique à desserrage complet, à réglage externe. À mesure que la rotation du tambour s'accélère, ce dernier subit une résistance magnétique qui peut être réglée par le cadran qui se trouve sur le flasque côté paume. Le frein magnétique à desserrage complet peut être réglé suffisamment loin du tambour de manière à annuler complètement tout effet sur l'accélération de celui-ci.

Système de contrôle du lancer Le système de contrôle du lancer est une deuxième fonction contribuant à prévenir les perruques. Un bouton de réglage se trouve en regard du frein étoile. Il serre l'axe du tambour avec une pression constante de manière à stabiliser la vitesse de ce dernier.

Pour étalonner le système, ramenez votre leurre jusqu'à ce qu'il repose sur l'extrémité de la canne, puis serrez fermement le bouton. Enfoncez le bouton à coulisse et en tenant la canne à l'horizontale, relâchez lentement le bouton jusqu'à ce que le leurre commence à descendre. Le tambour devrait continuer de tourner après que le leurre a touché le sol, sans toutefois effectuer plus d'une rotation complète. Si le tambour ne continue pas de tourner, le réglage du bouton est trop serré. Si le tambour effectue plus d'un tour, le réglage du bouton est trop lâche. Répétez cette méthode jusqu'à ce que vous atteigniez le résultat souhaité.

Poignée courbée en aluminium de 95 mm La poignée courbée en aluminium vous fournit toute la puissance dont vous avez besoin pour actionner la manivelle. Les boutons Winn Dri-Tac vous permettent en plus de manipuler la manivelle en tout confort et avec aisance lors des longues journées de pêche.

winn

Desempeño — ¡Listo para usarse!

Su carrete Speed Spool® SLP está diseñado para ofrecer un gran desempeño y funcionalidad. Desde la manera en que se amolda a su mano, hasta la manera en que reacciona clara y fácil a sus órdenes, en el momento en el que empuña su Speed Spool® SLP usted sabe que tiene un carrete de calidad.

Su carrete Speed Spool SLP aprovecha varios nuevos avances que le permitirán distinguirse de la competencia.

SPEED GEARS **Speed Gears** Los Speed Gears de Lew's están cortados con máquinas Hamai CNC de precisión talladoras de engranajes lo que resulta en un tren motriz eficiente con menos sensación de engranaje.

Armazón de grafito de una sola pieza y placas laterales Su carrete Speed Spool® utiliza un armazón de grafito ligero de una sola pieza y placas laterales. Ligero además de firme, por lo que nunca tendrá que preocuparse de que se tuerza el armazón.

Bobina de aluminio de doble anodizado forjado y mecanizado La bobina de aluminio de doble anodizado forjado y mecanizado de su carrete Speed Spool está diseñada para una capacidad profunda y con doble anodizado para una resistencia superior a la oxidación y abrasión.

ZERO REVERSE® **Rodamiento Zero-Reverse (anti-retroceso)** La manivela de su carrete Speed Spool® girará únicamente hacia adelante en un ajuste de anzuelo increíblemente sólido. Cuando suelta la manivela, esta conservará su posición debido al rodamiento Zero-Reverse (anti-retroceso), sin perder nunca una pulgada ante su presa; es una propiedad invaluable al enrollar el carrete.

Sistema de control magnético MCS **Sistema de control magnético (MCS) de liberación completa**
A fin de evitar el enredo del sedal su carrete Speed Spool está equipado con un sistema de freno magnético de liberación completa ajustable desde el exterior. A medida que la bobina se acelera, tiene una resistencia magnética que puede controlarse con el disco en la placa lateral de palma. Un freno magnético de liberación completa tiene la habilidad de alejarse lo suficiente de la bobina para anular completamente cualquier efecto de la aceleración de la bobina.

Sistema de control de lanzamiento Existe una segunda función para evitar el contragolpe, el sistema de control del lanzamiento. Una perilla de ajuste se encuentra junto al arrastre de estrella. La función aplica presión constante al eje de la bobina a fin de estabilizar la velocidad de la bobina.

Para calibrar el sistema bobine el señuelo hasta que descanse en la punta de la caña luego apriete la perilla hasta tensarla. Presione la barra para el pulgar y sosteniendo la caña horizontal afloje la perilla lentamente hasta que el señuelo comience a descender. La bobina debe continuar girando después de que el señuelo tenga contacto con el suelo, pero no debe completar más de una rotación completa. Si la bobina no continúa girando la perilla está demasiado apretada. Si la bobina completa más de una rotación, la perilla está suelta. Repita el procedimiento hasta obtener los resultados deseados.

Manivela arqueada de aluminio de 95 mm Nuestra manivela arqueada de aluminio le ofrecerá todo el poder giratorio que necesita. Las perillas Dri-Tac de Winn son un beneficio adicional conocido por ofrecer un ajuste cómodo y fácil para un día completo de pesca.

winn

Lew's Mach® 2 SLP

MH2SHA

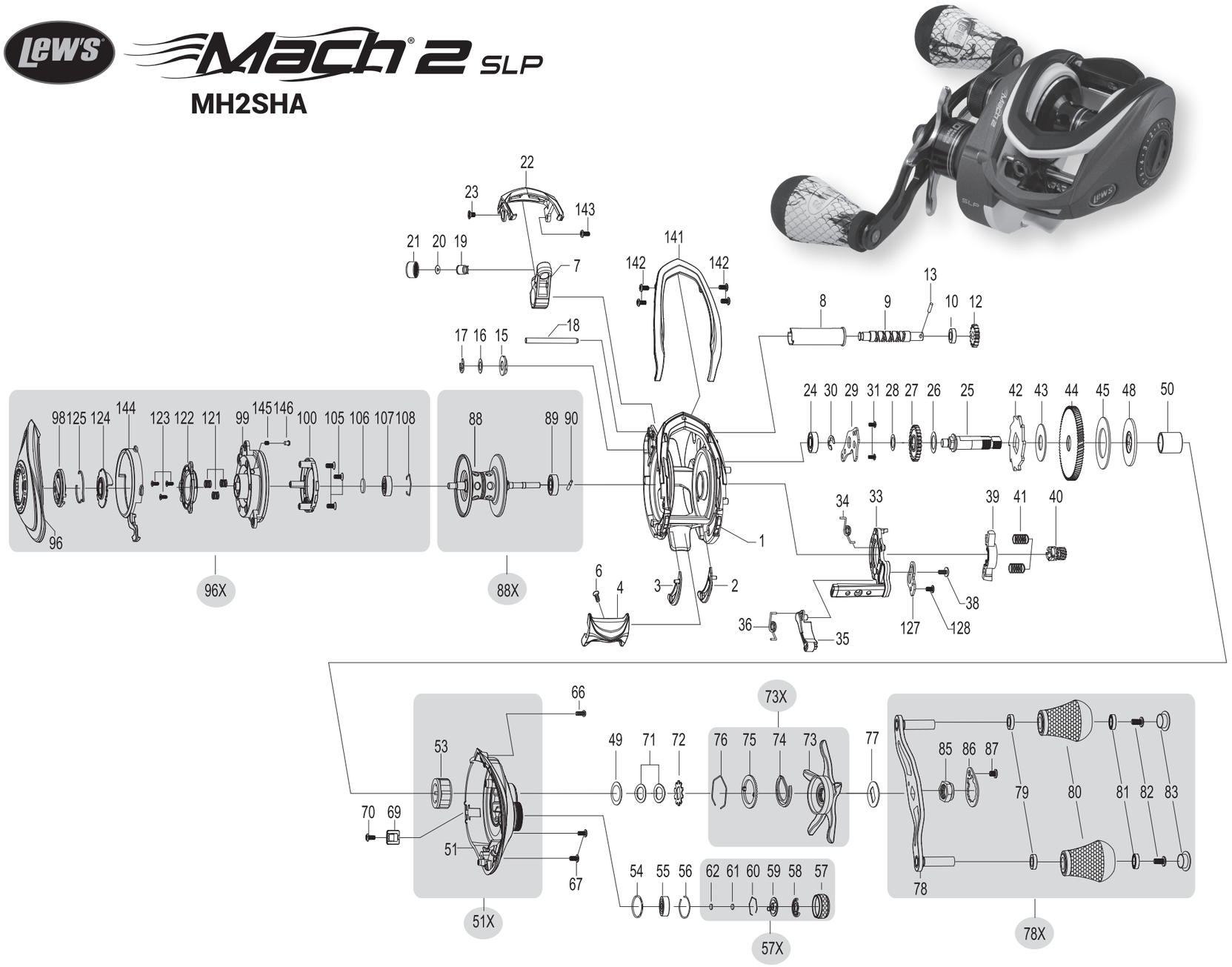

KEY #	PARTS NAME
1	FRAME
2	CLUTCH BAR PLATE-R
3	CLUTCH BAR PLATE-L
4	CLUTCH BAR
6	CLUTCH BAR SCREW
7	LEVELWIND ASSEMBLY
8	PIPE
9	WORMSHAFT
10	BALL BEARING
12	IDLER-S
13	WORM SHAFT PIN
15	WORM SHAFT BUSHING
16	WORM SHAFT WASHER (OPT)
17	E-RING
18	PILLAR
19	LEVELWIND PIN
20	SPACER (OPTIONAL)
21	LEVELWIND NUT
22	FRONT COVER
23	FRONT COVER SCREW-A
24	BALL BEARING
25	CRANKSHAFT
26	IDLER-L WASHER-A
27	IDLER-L
28	IDLER-L WASH-B
29	BEARING PLATE
30	E-RING
31	BEARING PLATE SCREW-2
33	CLUTCH CAM
34	CLUTCH SPRING
35	KICK LEVER
36	KICK LEVER SPRING
38	CLUTCH CAM SCREW
39	PINION YOKE
40	PINION GEAR
41	PINION YOKE SPRING-2

KEY #	PARTS NAME
42	RATCHET
43	RATCHET WASHER
44	DRIVE GEAR
45	DRAG WASHER-L
46	DRAG WASHER-D1
47	DRAG WASHER-A
48	DRAG WASHER-D2
49	SLEEVE WASHER (OPTIONAL)
50	SLEEVE
51	GEAR SIDEPLATE
51X	**GEAR SIDEPLATE ASSEMBLY**
53	ONE-WAY CLUTCH
54	O-RING
55	BALL BEARING
56	BEARING RETAINER
57	CAST CONTROL CAP
57X	**CAST CONTROL CAP ASS'BLY**
58	CLICKER
59	CLICKPLATE
60	CLICKPLATE RETAINER
61	TENSION WASHER
62	SPOOL SPACE-B
66	GEAR SIDEPLATE SCREW-A
67	GEAR SIDEPLATE SCREW
69	LUBE PORT CAP
70	LUBE PORT CAP SCREW
71	DRAG SPRING WASHER
73	STAR DRAG
73X	**STAR DRAG ASSEMBLY**
74	CLICKER
75	CLICK PLATE
76	CLICK PLATE RETAINER
77	HANDLE WASHER
78	HANDLE
78X	**HANDLE ASSEMBLY**
79	BALL BEARING

KEY #	PARTS NAME
80	HANDLE KNOB-2
81	BALL BEARING-2
82	HANDLE KNOB SCREW-2
83	HANDLE KNOB CAP-2
85	HANDLE NUT
86	HANDLE NUT RETAINER
87	HANDLE NUT RETAINER SCREW
88	SPOOL
88X	**SPOOL ASSEMBLY**
89	BALL BEARING
90	PIN
96	PALM SIDEPLATE
96X	**PALM SIDEPLATE ASSEMBLY**
98	CONTROL DIAL
99	SPOOL COVER
100	MAGNET HOLDER ASSEMBLY
105	SPOOL COVERSCREW-3
106	SPOOL SPACER (A)
107	BALL BEARING
108	BEARING RETAINER
111	DRAG SPRING WASHER
121	SLIDE CAM SPRING
122	SLIDE CAM-M
123	SLIDE CAM SCREW
124	DIAL CAM-M
125	CONTROL DIAL CLICK SPRING
127	LINK PLATE
128	LINKPLATE SCREW
137	DRAG SPACER
141	HOOD
142	HOOD SCREW
143	FRONT COVER SCREW=B
144	LOCK LEVER
145	CLICK PIN SPRAY
146	CLICK PIN

LÉG.	NOM DE LA PIÈCE
1	BÂTI
2	PLATEAU D'EMBRAYAGE-D
3	PLATEAU D'EMBRAYAGE-G
4	EMBRAYAGE
6	VIS D'EMBRAYAGE
7	ASSEMB. DU DISPOSITIF D'ENROULEMENT UNIFORME
8	TUBE
9	ARBRE DE VIS SANS FIN
10	ROULEMENT À BILLES
12	POULIE(S)
13	GOUPILLE D'ARBRE DE VIS SANS FIN
15	BAGUE D'ARBRE DE VIS SANS FIN (B)
16	RONDELLE D'ARBRE DE VIS SANS FIN (FACULT.)
17	ANNEAU DE RETENUE DE TYPE E
18	PILIER
19	GOUPILLE DU DISPOSITIF D'ENROULEMENT UNIFORME
20	ENTRETOISE (FACULTATIVE)
21	ÉCROU DU DISPOSITIF D'ENROULEMENT UNIFORME
22	CARTER AVANT
23	VIS DU COUVERCLE AVANT-A
24	ROULEMENT À BILLES
25	VILEBREQUIN
26	RONDELLE-A DE POULIE-L
27	POULIE-L
28	RONDELLE-B DE POULIE-L
29	PLAQUE D'APPUI
30	ANNEAU DE RETENUE DE TYPE E
31	VIS DE PLAQUE D'APPUI-2
33	CAME D'EMBRAYAGE
34	RESSORT D'EMBRAYAGE
35	DOIGT D'EMBRAYAGE
36	RESSORT DE DOIGT D'EMBRAYAGE
38	VIS DE CAME D'EMBRAYAGE
39	ÉTRIER DE PIGNON
40	ENGRENAGE À PIGNONS

LÉG.	NOM DE LA PIÈCE
41	ÉTRIER DE PIGNON
42	ROCHET
43	RONDELLE À ROCHET
44	PIGNON D'ENTRAÎNEMENT
45	RONDELLE DE FREIN-L
46	RONDELLE DE FREIN-D1
47	RONDELLE DE FREIN-A
48	RONDELLE DE FREIN-D2
49	RONDELLE DE MANCHON (FACULTATIF)
50	MANCHON
51	FLASQUE D'ENGRENAGE
51X	**ASSEM. DU FLASQUE D'ENGRENAGE**
53	EMBRAYAGE UNIDIRECTIONNEL
54	JOINT TORIQUE
55	ROULEMENT À BILLES
56	RETENUE DE ROULEMENT
57	CAPUCHON DU SYSTÈME DE CONTRÔLE DU LANCER
57X	**ASSEMB. DU CAPUCHON DU SYSTÈME DE CONTRÔLE DU LANCER**
58	CLIQUET
59	ROCHET
60	RETENUE DE ROCHET
61	RONDELLE DE TENSION
62	ENTRETOISE DE TAMBOUR-B
66	VIS DE CARTER D'ENGRENAGE-A
67	VIS DE CARTER D'ENGRENAGE
69	BOUCHON DE PORT DE GRAISSAGE
70	VIS DE BOUCHON DE PORT DE GRAISSAGE
71	RONDELLE ÉLASTIQUE DE FREIN
73	FREIN ÉTOILE
73X	**ASSEMBLAGE DU FREIN ÉTOILE**
74	CLIQUET
75	ROCHET
76	RETENUE DE ROCHET
77	RONDELLE DE POIGNÉE
78	POIGNÉE
78X	**ASSEMBLAGE DE LA POIGNÉE**
79	ROULEMENT À BILLES

LÉG.	NOM DE LA PIÈCE
80	BOUTON-2
81	ROULEMENT À BILLES-2
82	VIS DE BOUTON-2
83	VIS DE CAPUCHON DE BOUTON-2
85	ÉCROU DE POIGNÉE
86	RETENUE D'ÉCROU DE POIGNÉE
87	VIS DE RETENUE D'ÉCROU DE POIGNÉE
88	TAMBOUR
88X	**ASSEMBLAGE DU TAMBOUR**
89	ROULEMENT À BILLES
90	GOUPILLE
96	FLASQUE CÔTÉ PAUME
96X	**ASSEMB. DU FLASQUE CÔTE PAUME**
98	CADRAN DE RÉGLAGE
99	COUVERCLE DE TAMBOUR
100	ASSEMBLAGE DU SUPPORT DE L'AIMANT
105	VIS DE COUVERCLE DE TAMBOUR-3
106	ENTRETOISE DE TAMBOUR (A)
107	ROULEMENT À BILLES
108	RETENUE DE ROULEMENT
111	RONDELLE ÉLASTIQUE DE FREIN
121	RESSORT DE CAME DE GLISSEMENT
122	CAME DE GLISSEMENT-M
123	VIS DE CAME DE GLISSEMENT
124	CAME DE GLISSEMENT-M
125	RESSORT DE ROCHET DE CADRAN DE CONTRÔLE
127	PLAQUE DE RACCORDEMENT
128	VIS DE PLAQUE DE RACCORDEMENT
137	ENTRETROISE DE FREIN
141	CAPOT
142	VIS DE CAPOT
143	VIS DE COUVERCLE AVANT= B
144	LEVIER DE VERROUILLAGE
145	RESSORT DE GOUPILLE DE CLIQUET
146	GOUPILLE DE CLIQUET

CLAVE	NOMBRE DE LA PIEZA
1	ARMAZÓN
2	PLACA DE LA BARRA DEL EMBRAGUE-R
3	PLACA DE LA BARRA DEL EMBRAGUE-L
4	BARRA DEL EMBRAGUE
6	TORNILLO DE LA BARRA DEL EMBRAGUE
7	ENSAMBLE DEL ENROLLADO AUTOMÁTICO
8	TUBO
9	EJE HELICOIDAL
10	RODAMIENTO DE BOLAS
12	RODILLO-S
13	PASADOR DEL EJE HELICOIDAL
15	BUJE DEL EJE HELICOIDAL
16	ARANDELA DEL EJE HELICOIDAL (OPCIONAL)
17	ANILLO EN E
18	PILAR
19	PASADOR DE ENROLLADO AUTOMÁTICO
20	ESPACIADOR (OPCIONAL)
21	TUERCA DE ENROLLADO AUTOMÁTICO
22	CUBIERTA FRONTAL
23	TORNILLO DE LA CUBIERTA FRONTAL-A
24	RODAMIENTO DE BOLAS
25	CIGÜEÑAL
26	RODILLO-L ARANDELA-A
27	RODILLO-L
28	RODILLO-L ARANDELA-B
29	PLACA DE APOYO
30	ANILLO EN E
31	TORNILLO DE LA PLACA DE APOYO-2
33	LEVA DEL EMBRAGUE
34	MUELLE DEL EMBRAGUE
35	PALANCA DE ARRANQUE
36	MUELLE DE LA PALANCA DE ARRANQUE
38	TORNILLO DE LA LEVA DEL EMBRAGUE
39	YUGO DE PIÑÓN
40	ENGRANAJE DE PIÑÓN
41	MUELLE DEL YUGO DE PIÑÓN-2
42	RUEDA DENTADA
43	ARANDELA DE LA RUEDA DENTADA
44	ENGRANAJE TRANSMISOR
45	ARANDELA DE ARRASTRE-L
46	ARANDELA DE ARRASTRE-D1

CLAVE	NOMBRE DE LA PIEZA
47	ARANDELA DE ARRASTRE-A
48	ARANDELA DE ARRASTRE-D2
49	ARANDELA DEL MANGUITO (OPCIONAL)
50	MANGUITO
51	PLACA LATERAL DEL ENGRANAJE
51X	**ENSAMBLE DE LA PLACA LATERAL DEL ENGRANAJE**
53	EMBRAGUE DE UN SOLO SENTIDO
54	ANILLO "O"
55	RODAMIENTO DE BOLAS
56	RETENEDOR DEL RODAMIENTO
57	TAPA DE CONTROL DEL LANZAMIENTO
57X	**ENSAMBLE DE LA TAPA DE CONTROL DEL LANZAMIENTO**
58	MARCADOR
59	PLACA DEL MARCADOR
60	RETENEDOR DE LA PLACA DEL MARCADOR
61	ARANDELA DE TENSIÓN
62	ESPACIO DE BOBINA-B
66	TORNILLO DE LA PLACA LATERAL DEL ENGRANAJE-A
67	TORNILLO DE LA PLACA LATERAL DEL ENGRANAJE
69	TAPA DEL PUERTO DE LUBRICACIÓN
70	TORNILLO DE LA TAPA DEL PUERTO DE LUBRICACIÓN
71	ARANDELA DEL MUELLE DEL ARRASTRE
73	ARRASTRE DE ESTRELLA
73X	**ENSAMBLE DEL ARRASTRE DE ESTRELLA**
74	MARCADOR
75	PLACA DEL MARCADOR
76	RETENEDOR DE LA PLACA DEL MARCADOR
77	ARANDELA DE LA MANIVELA
78	MANIVELA
78X	**ENSAMBLE DE LA MANIVELA**
79	RODAMIENTO DE BOLAS
80	PERILLA DE LA MANIVELA-2
81	RODAMIENTO DE BOLAS-2
82	TORNILLO DE LA PERILLA DE LA MANIVELA-2
83	TAPA DE LA PERILLA DE LA MANIVELA-2
85	TUERCA DE LA MANIVELA

CLAVE	NOMBRE DE LA PIEZA
86	RETENEDOR DE LA TUERCA DE LA MANIVELA
87	TORNILLO RETENEDOR DE LA TUERCA DE LA MANIVELA
88	BOBINA
88X	**ENSAMBLE DE LA BOBINA**
89	RODAMIENTO DE BOLAS
90	PASADOR
96	PLACA LATERAL DE PALMA
96X	**ENSAMBLE DE LA PLACA LATERAL DE PALMA**
98	DISCO DE CONTROL
99	CUBIERTA DE LA BOBINA
100	ENSAMBLE DEL PORTAIMÁN
105	TORNILLO DE LA CUBIERTA DE LA BOBINA-3
106	ESPACIADOR DE BOBINA (A)
107	RODAMIENTO DE BOLAS
108	RETENEDOR DEL RODAMIENTO
111	ARANDELA DEL MUELLE DEL ARRASTRE
121	MUELLE DE LA LEVA DESLIZANTE
122	LEVA DESLIZANTE-M
123	TORNILLO DE LA LEVA DESLIZANTE
124	LEVA DEL DISCO-M
125	MUELLE DEL MARCADOR DEL DISCO DE CONTROL
127	PLACA DE ENLACE
128	TORNILLO DE LA PLACA DE ENLACE
137	ESPACIADOR DE ARRASTRE
141	CUBIERTA
142	TORNILLO DE LA CUBIERTA
143	TORNILLO DE LA CUBIERTA DELANTERO=B
144	PALANCA DE BLOQUEO
145	SPRAY DE PASADOR DEL MARCADOR
146	PASADOR DEL MARCADOR

MAINTENANCE AND CARE

When applying lubricant to your Speed Spool reel, avoid using multi-purpose oil. Use lightweight oils or greases made for fishing reels. Apply oil to all bearings, the crankshaft and the worm gear. Apply grease to the bushings, pinion gears, drive gears, and crank gears.

After usage, your reel should be inspected for dirt or sand and cleaned if excessive build-up is present. If your reel has come in contact with saltwater it is important to flush all parts with water, dry and re-lubricate your reel. Through diligent cleaning and maintenance your Lew's reel will provide you with years of reliability and sound performance.

ENTRETIEN ET SOIN

Lors du graissage de votre moulinet Speed Spool, évitez d'utiliser une huile à usages multiples. Utilisez des huiles ou des graisses légères prévues pour les moulinets de canne à pêche. Appliquez l'huile à tous les roulements, au vilebrequin et à la vis sans fin. Appliquez la graisse aux bagues de palier, aux engrenages à pignons, aux pignons d'entraînement et au vilebrequin.

Après l'avoir utilisé, le moulinet doit être inspecté pour déceler toute trace de saleté ou de sable, et nettoyé en cas d'accumulation excessive. Si votre moulinet a été en contact avec de l'eau de mer, il est important de rincer tous ses éléments à l'eau douce, de le sécher et de le lubrifier de nouveau. Avec des nettoyages et un entretien diligents, votre moulinet Lew's vous procurera des années de fonctionnement fiable et performant.

MANTENIMIENTO Y CUIDADO

Al aplicar lubricante a su carrete Speed Spool, evite usar aceite multiusos. Use aceites o grasas ligeras hechas para carretes de pesca. Aplique aceite a todos los rodamientos, el cigüeñal y el engranaje helicoidal. Aplique grasa a los bujes, engranajes de piñón, engranajes impulsores y engranajes del cigüeñal.

Después de usarlo, debe inspeccionar que el carrete no tenga polvo o arena y limpiarlo si hay una acumulación excesiva. Si su carrete ha tenido contacto con agua salada, es importante enjuagar todas las piezas con agua y volver a lubricar el carrete. Mediante una limpieza y mantenimiento diligente, su carrete Lew's le proporcionará años de confiabilidad y desempeño sin problemas.

To remove palming sideplate slide down lever (144) and pull slideplate off (96).

Pour enlever le carter, glissez le levier vers le bas (144) et tirez sur le carter pour l'extraire (96).

Para quitar la placa lateral de palma, deslice la palanca (144) hacia abajo y jale la placa lateral (96) hasta quitarla.

fig 1

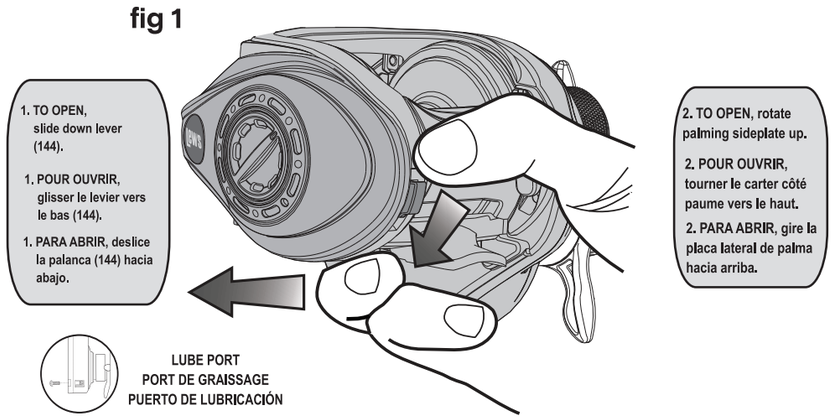

One Year Limited Warranty

For warranty registration go to lews.com

Garantie limitée de 1 an

Pour de l'information sur la garantie, allez à lews.com

Garantía limitada por un año

Para registrar la garantía, visite lews.com

For professional cleaning and maintenance contact:
Lew's Speed Services
Phone: 417-522-1093
FAX: 1-417-881-5387
service@lews.com

Pour le nettoyage et l'entretien professionnels, contacter :
Lew's Speed Services
Téléphone : 417-522-1093
Télécopieur : 1-417-881-5387
service@lews.com

Para obtener una limpieza y mantenimiento profesional comuníquese con:
Lew's Speed Services
Teléfono: 417-522-1093
FAX: 1-417-881-5387
service@lews.com

lews.com

Lew's Mach® 2 SLP

MH2SHLA
Left Hand / Gaucher
Mano izquierda

HS 7.5:1 HIGH SPEED

10 Bearing System

SPEED GEARS

SLP Baitcast reels are designed to be **Super Low Profile**.
Driven by innovation —Fueled with Passion
Feel the Difference!

Les moulinets à tambour tournant SLP sont conçus à **très faible profil.**
Animé par l'innovation — Inspiré par la passion
Sentez la différence!

Los carretes de lanzamiento de SLP están diseñados para ser de **perfil súper bajo**.
Impulsados por la innovación — Alimentados con pasión
¡Sienta la diferencia!

Reel Specifications

Model	Weight (oz.)	Line Capacity (yds./lbs.)	Gear Ratio	RPT* (in.)
MH2SHLA	7.2	110/12	7.5:1	30"

*Rotation per turn

Caractéristiques techniques du moulinet/Especificaciones del carrete

Modèle/ Modelo	Poids/ Peso (g)	Capacité de ligne/ Capacidad de la línea (m/kg)	Démultiplication/ Relación de los engranajes	R/TM* / RPT* (cm)
MH1SHLA	204	100/5.4	7.5:1	76

*Rotation par tour/*Rotación por giro

ATTENTION BRAIDED LINE USERS!

If your Lew's® Baitcast reel has pre-drilled holes in the spool, you may tie your braid directly to the spool, by passing the braid thru the provided holes and tying a uni-knot.

If your Lew's® baitcast reel does not have pre-drilled holes in the spool, you will need to first tie on and spool at least 20 revolutions of monofilament line, and then tie your braided line to the monofilament line, with either a back-to-back uni-knot or an Albright knot.

Continue to spool your reel as normal, keeping strong tension on the line to ensure the line is firmly wound onto the spool to keep from "digging in" to underlying line layers when pressure is put on the line from fighting fish.

FAILURE TO PROPERLY SPOOL BRAIDED LINE ONTO YOUR REELS SPOOL WILL RESULT IN LINE SLIPPAGE, AND THE IMPRESSION YOUR DRAG IS NOT WORKING PROPERLY.

ATTENTION! UTILISATEURS DE FIL TRESSÉ

Si le tambour de votre moulinet à tambour roulant Lew's® est doté d'orifices prépercés, vous pouvez attacher la tresse directement au tambour en la passant par les orifices fournis et en faisant un uninœud.

Si le tambour de votre moulinet à tambour roulant Lew's® n'est pas doté d'orifices prépercés, vous devrez attacher et embobiner au moins 20 tours de fil monofilament, puis attacher le fil tressé au fil monofilament par un uninoeud consécutif ou un nœud Albright.

Continuez d'embobiner votre moulinet comme à l'habitude, en gardant une forte tension sur le fil de manière à ce qu'il s'enroule fermement sur le tambour. Vous éviterez ainsi que le fil « s'enfonce » dans les couches de fil sous-jacentes lorsqu'une tension s'exerce sur la ligne en combattant le poisson.

L'ENROULEMENT INADÉQUAT DU FIL TRESSÉ SUR LE TAMBOUR DU MOULINET ENTRAÎNERA UN GLISSEMENT DU FIL, CE QUI POURRAIT VOUS DONNER L'IMPRESSION QUE LE FREIN NE FONCTIONNE PAS CORRECTEMENT.

¡ATENCIÓN USUARIOS DE SEDAL TRENZADO!

Si su carrete de lanzamiento Lew's® tiene agujeros previamente barrenados en la bobina, puede amarrar la trenza directamente a la bobina, pasándola por los agujeros suministrados y haciendo un nudo UNI.

Si su carrete de lanzamiento Lew's® no tiene agujeros previamente barrenados en la bobina, necesitará primero amarrar y bobinar al menos 20 revoluciones del sedal de monofilamento para luego amarrar el sedal trenzado al sedal de monofilamento con un nudo UNI doble o un nudo Albright.

Continúe bobinando su carrete como lo haría normalmente, manteniendo una fuerte tensión en el sedal a fin de asegurarse de que el sedal esté firmemente enrollado en la bobina y evitar que se "entierre" en las capas de sedal subyacente cuando aplique presión al pelear con un pez.

NO BOBINAR CORRECTAMENTE UN SEDAL TRENZADO EN LA BOBINA DEL CARRETE PROVOCARÁ QUE EL SEDAL SE RESBALE Y DARÁ LA IMPRESIÓN DE QUE EL ARRASTRE NO FUNCIONA CORRECTAMENTE.

FEATURES:

- One-piece lightweight SLP graphite frame and side plates with 3 drain ports
- 10-bearing system includes Zero Reverse® one-way clutch bearing
- Double anodized, aluminum spool tension knb with audible click
- Double anodized, aluminum drag star
- Durable Rulon drag system, provides up to 15lbs. of drag power
- Speed Lube for exceptional smoothness and uninterrupted performance in all weather conditions from extreme heat to freezing cold
- Anodized aluminum bowed drag star with audible click adjustment
- Quick release sideplate lock lever
- Zirconia line guide
- Bowed 95 mm aluminum handle with Winn® Dri-Tac knobs

CARACTÉRISTIQUES :

- Bâti monopièce léger SLP en graphite et plaques latérales avec trois orifices de fuite
- Système à 10 roulements qui inclut la butée d'embrayage unidirectionnel Zero Reverse®
- Bouton de tension de tambour en aluminium doublement anodisé avec déclic audible
- Frein étoile en aluminium doublement anodisé
- Système de frein en Rulon durable qui procure jusqu'à 6,8 kg de force de traînée
- Speed Lube pour un rendement exceptionnel uniforme et ininterrompu dans toutes les conditions météorologiques, d'une chaleur extrême à un froid sibérien
- Frein étoile courbé en aluminium anodisé avec réglage du déclic audible
- Levier de verrouillage de plaque de flanc à déclenchement rapide
- Guide de ligne en zircone
- Poignée courbée en aluminium de 95 mm avec boutons Winn® Dri-Tac

CARACTERÍSTICAS:

- Armazón de grafito SLP ligero de una sola pieza y placas laterales con 3 puertos de drenaje
- Sistema de 10 rodamientos que incluye el rodamiento de embrague de un solo sentido Zero Reverse® (anti-retroceso)
- Perilla de tensión de la bobina de aluminio de doble anodizado con chasquido audible
- Estrella de arrastre de aluminio de doble anodizado
- Sistema de arrastre Rulon duradero que ofrece hasta 6.8 kg de potencia de arrastre
- Speed Lube para una suavidad excepcional y un desempeño sin interrupciones en todas las condiciones climáticas desde calor extremo hasta frío intenso
- Estrella de arrastre arqueada de aluminio anodizado con ajuste de chasquido audible
- Palanca de bloqueo con placa lateral de liberación rápida
- Guía de línea de circonio
- Manivela arqueada de 95 mm de aluminio con perillas Dri-Tac de Winn®

Performance — Right out of the Box!

Your Speed Spool® SLP reel is designed for performance and functionality. From the way it conforms to your hand, to the way it reacts crisply and effortlessly to your command, you'll know the minute you grab onto your Speed Spool® SLP that you've got a quality reel.

Your Speed Spool SLP reel exploits several new developments which will allow you to set yourself apart from the competition.

SPEED GEARS **Speed Gears** Lew's Speed Gears are cut on precision Hamai CNC gear hobbing machines resulting in an efficient drive train with less gear feel.

One-piece Graphite Frame and Sideplates Your Speed Spool® reel utilizes a one-piece, lightweight graphite frame and sideplates. Lightweight plus strong, so you'll never have to worry about frame torque or twisting.

Machine Forged Double Anodized Aluminum Spool The machine forged double anodized aluminum spool of your Speed Spool reel is engineered for deep capacity and double anodized for superior oxidation and abrasion resistance.

ZERO REVERSE® **Zero Reverse Bearing** The handle on your Speed Spool® reel will only rotate forward for rock solid hook setting. When you release the handle, it will hold its position because of the Zero-Reverse bearing, never losing an inch on your catch; an invaluable property to have when you're pulling it in.

Magnetic Control System MCS

Full-Release Magnetic Control System (MCS)
In order to combat backlash your Speed Spool reel is furnished with an externally adjustable, full-release magnetic braking system. As the spool accelerates it experiences magnetic resistance, which can be controlled with a dial on the palming sideplate. A full-release magnetic brake has the ability to be backed for enough away fron the spool to completely negate any effect on the acceleration of the spool.

Cast Control System A second feature exits to prevent backlash, the Cast Control System. An adjustment knob is found next to the star drag. The function saddles the spool shaft with steady pressure in order to stabilize spool speed.

To calibrate the system reel your lure in until it rests on the tip of the rod, then tighten the knob until taut. Depress the thumb bar, and holding the rod horizontally loosen the knob slowly until the lure begins to descend. The spool should continue to spin after the lure contacts the ground, but should not complete more than one full rotation. If the spool does not continue to spin, the knob is to tight. If the spool completes more than one rotation, the knob is to loose. Repeat until you have achieved the desired results.

Bowed 95mm Aluminum Handle Our bowed aluminum handle will give you all the cranking power you need. The Winn Dri-Tac knobs are an added bonus known for a comfortable fit and ease for all day fishing.

winn

Performant — Immédiatement!

Le moulinet Speed Spool® SLP a été conçu en pensant à la performance et à la fonctionnalité. Dès que vous saisissez le moulinet Speed Spool® SLP, vous savez qu'il s'agit d'un produit de qualité par sa prise en main parfaite et sa façon de réagir avec précision et sans effort à la commande.

Le moulinet Speed Spool SLP tire parti d'avancées récentes qui vous permettront de vous démarquer.

SPEED GEARS **Speed Gears** Les engrenages Speed Gears de Lew's sont coupés sur des machines à tailler par fraise-mère de précision CNC Hamai dans une chaîne dynamique efficace et plus fluide.

Bâti monopièce et carters en graphite Le moulinet Speed Spool® se compose d'un bâti léger monopièce et de carters en graphite. Grâce à sa construction tout aussi légère que robuste, vous ne craindrez jamais que le bâti se torde.

Tambour léger en aluminium doublement anodisé et forgé à la machine Le tambour en aluminium doublement anodisé du moulinet Speed Spool a été conçu à grande capacité. Il est doublement anodisé pour offrir une résistance supérieure à l'oxydation et à l'abrasion.

ZERO REVERSE® **Butée antiretour** La poignée du moulinet Speed Spool® tourne uniquement vers l'avant pour préparer l'hameçon solidement. Lorsque vous relâchez la poignée, celle-ci garde sa position en raison de la butée antiretour; vous ne perdez pas même un centimètre sur votre prise, un attribut enviable lorsque vous ramenez le poisson.

Système de commande magnétique MCS

Système de commande magnétique à desserrage complet (MCS)
Afin de lutter contre les perruques, le moulinet Speed Spool est doté d'un système de freinage magnétique à desserrage complet, à réglage externe. À mesure que la rotation du tambour s'accélère, ce dernier subit une résistance magnétique qui peut être réglée par le cadran qui se trouve sur le flasque côté paume. Le frein magnétique à desserrage complet peut être réglé suffisamment loin du tambour de manière à annuler complètement tout effet sur l'accélération de celui-ci.

Système de contrôle du lancer Le système de contrôle du lancer est une deuxième fonction contribuant à prévenir les perruques. Un bouton de réglage se trouve en regard du frein étoile. Il serre l'axe du tambour avec une pression constante de manière à stabiliser la vitesse de ce dernier.

Pour étalonner le système, ramenez votre leurre jusqu'à ce qu'il repose sur l'extrémité de la canne, puis serrez fermement le bouton. Enfoncez le bouton à coulisse et en tenant la canne à l'horizontale, relâchez lentement le bouton jusqu'à ce que le leurre commence à descendre. Le tambour devrait continuer de tourner après que le leurre a touché le sol, sans toutefois effectuer plus d'une rotation complète. Si le tambour ne continue pas de tourner, le réglage du bouton est trop serré. Si le tambour effectue plus d'un tour, le réglage du bouton est trop lâche. Répétez cette méthode jusqu'à ce que vous atteigniez le résultat souhaité.

Poignée courbée en aluminium de 95 mm La poignée courbée en aluminium vous fournit toute la puissance dont vous avez besoin pour actionner la manivelle. Les boutons Winn Dri-Tac vous permettent en plus de manipuler la manivelle en tout confort et avec aisance lors des longues journées de pêche.

winn

Desempeño — ¡Listo para usarse!

Su carrete Speed Spool® SLP está diseñado para ofrecer un gran desempeño y funcionalidad. Desde la manera en que se amolda a su mano, hasta la manera en que reacciona clara y fácil a sus órdenes, en el momento en el que empuña su Speed Spool® SLP usted sabe que tiene un carrete de calidad.

Su carrete Speed Spool SLP aprovecha varios nuevos avances que le permitirán distinguirse de la competencia.

SPEED GEARS **Speed Gears** Los Speed Gears de Lew's están cortados con máquinas Hamai CNC de precisión talladoras de engranajes lo que resulta en un tren motriz eficiente con menos sensación de engranaje.

Armazón de grafito de una sola pieza y placas laterales Su carrete Speed Spool® utiliza un armazón de grafito ligero de una sola pieza y placas laterales. Ligero además de firme, por lo que nunca tendrá que preocuparse de que se tuerza el armazón.

Bobina de aluminio de doble anodizado forjado y mecanizado La bobina de aluminio de doble anodizado forjado y mecanizado de su carrete Speed Spool está diseñada para una capacidad profunda y con doble anodizado para una resistencia superior a la oxidación y abrasión.

ZERO REVERSE® **Rodamiento Zero-Reverse (anti-retroceso)** La manivela de su carrete Speed Spool® girará únicamente hacia adelante en un ajuste de anzuelo increíblemente sólido. Cuando suelta la manivela, esta conservará su posición debido al rodamiento Zero-Reverse (anti-retroceso), sin perder nunca una pulgada ante su presa; es una propiedad invaluable al enrollar el carrete.

Sistema de control magnético MCS

Sistema de control magnético (MCS) de liberación completa
A fin de evitar el enredo del sedal su carrete Speed Spool está equipado con un sistema de freno magnético de liberación completa ajustable desde el exterior. A medida que la bobina se acelera, tiene una resistencia magnética que puede controlarse con el disco en la placa lateral de palma. Un freno magnético de liberación completa tiene la habilidad de alejarse lo suficiente de la bobina para anular completamente cualquier efecto de la aceleración de la bobina.

Sistema de control de lanzamiento Existe una segunda función para evitar el contragolpe, el sistema de control del lanzamiento. Una perilla de ajuste se encuentra junto al arrastre de estrella. La función aplica presión constante al eje de la bobina a fin de estabilizar la velocidad de la bobina.

Para calibrar el sistema bobine el señuelo hasta que descanse en la punta de la caña luego apriete la perilla hasta tensarla. Presione la barra para el pulgar y sosteniendo la caña horizontal afloje la perilla lentamente hasta que el señuelo comience a descender. La bobina debe continuar girando después de que el señuelo tenga contacto con el suelo, pero no debe completar más de una rotación completa. Si la bobina no continúa girando la perilla está demasiado apretada. Si la bobina completa más de una rotación, la perilla está suelta. Repita el procedimiento hasta obtener los resultados deseados.

Manivela arqueada de aluminio de 95 mm Nuestra manivela arqueada de aluminio le ofrecerá todo el poder giratorio que necesita. Las perillas Dri-Tac de Winn son un beneficio adicional conocido por ofrecer un ajuste cómodo y fácil para un día completo de pesca.

winn

Lew's Mach 2 SLP

MH2SHLA

Left Hand / Gaucher
Mano izquierda

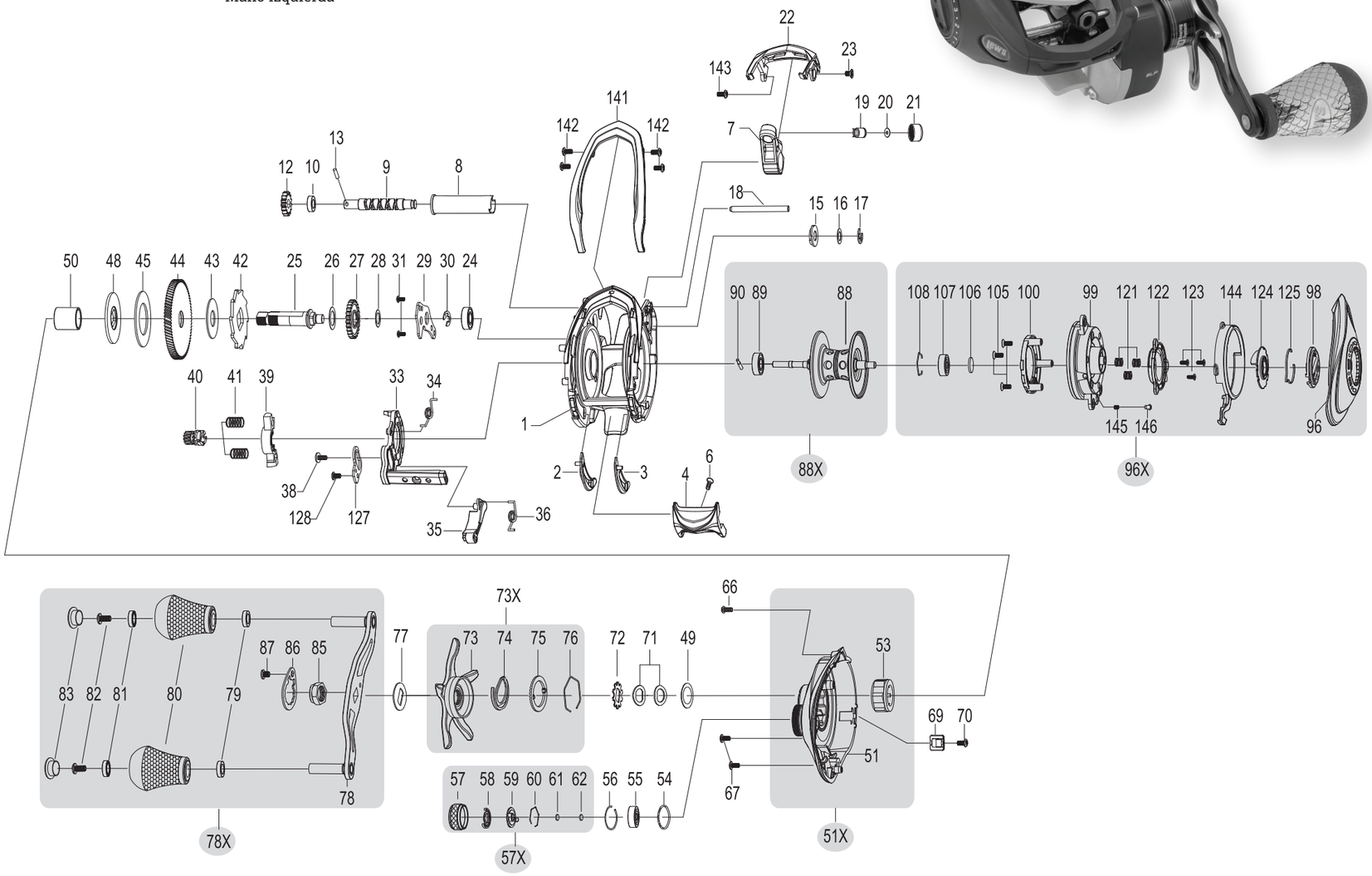

KEY #	PARTS NAME
1	FRAME
2	CLUTCH BAR PLATE-R
3	CLUTCH BAR PLATE-L
4	CLUTCH BAR
6	CLUTCH BAR SCREW
7	LEVELWIND ASSEMBLY
8	PIPE
9	WORMSHAFT
10	BALL BEARING
12	IDLER-S
13	WORM SHAFT PIN
15	WORM SHAFT BUSHING
16	WORM SHAFT WASHER (OPT)
17	E-RING
18	PILLAR
19	LEVELWIND PIN
20	SPACER (OPTIONAL)
21	LEVELWIND NUT
22	FRONT COVER
23	FRONT COVER SCREW-A
24	BALL BEARING
25	CRANKSHAFT
26	IDLER-L WASHER-A
27	IDLER-L
28	IDLER-L WASH-B
29	BEARING PLATE
30	E-RING
31	BEARING PLATE SCREW-2
33	CLUTCH CAM
34	CLUTCH SPRING
35	KICK LEVER
36	KICK LEVER SPRING
38	CLUTCH CAM SCREW
39	PINION YOKE
40	PINION GEAR
41	PINION YOKE SPRING-2

KEY #	PARTS NAME
42	RATCHET
43	RATCHET WASHER
44	DRIVE GEAR
45	DRAG WASHER-L
46	DRAG WASHER-D1
47	DRAG WASHER-A
48	DRAG WASHER-D2
49	SLEEVE WASHER (OPTIONAL)
50	SLEEVE
51	GEAR SIDEPLATE
51X	**GEAR SIDEPLATE ASSEMBLY**
53	ONE-WAY CLUTCH
54	O-RING
55	BALL BEARING
56	BEARING RETAINER
57	CAST CONTROL CAP
57X	**CAST CONTROL CAP ASS'BLY**
58	CLICKER
59	CLICKPLATE
60	CLICKPLATE RETAINER
61	TENSION WASHER
62	SPOOL SPACE-B
66	GEAR SIDEPLATE SCREW-A
67	GEAR SIDEPLATE SCREW
69	LUBE PORT CAP
70	LUBE PORT CAP SCREW
71	DRAG SPRING WASHER
73	STAR DRAG
73X	**STAR DRAG ASSEMBLY**
74	CLICKER
75	CLICK PLATE
76	CLICK PLATE RETAINER
77	HANDLE WASHER
78	HANDLE
78X	**HANDLE ASSEMBLY**
79	BALL BEARING

KEY #	PARTS NAME
80	HANDLE KNOB-2
81	BALL BEARING-2
82	HANDLE KNOB SCREW-2
83	HANDLE KNOB CAP-2
85	HANDLE NUT
86	HANDLE NUT RETAINER
87	HANDLE NUT RETAINER SCREW
88	SPOOL
88X	**SPOOL ASSEMBLY**
89	BALL BEARING
90	PIN
96	PALM SIDEPLATE
96X	**PALM SIDEPLATE ASSEMBLY**
98	CONTROL DIAL
99	SPOOL COVER
100	MAGNET HOLDER ASSEMBLY
105	SPOOL COVERSCREW-3
106	SPOOL SPACER (A)
107	BALL BEARING
108	BEARING RETAINER
111	DRAG SPRING WASHER
121	SLIDE CAM SPRING
122	SLIDE CAM-M
123	SLIDE CAM SCREW
124	DIAL CAM-M
125	CONTROL DIAL CLICK SPRING
127	LINK PLATE
128	LINKPLATE SCREW
137	DRAG SPACER
141	HOOD
142	HOOD SCREW
143	FRONT COVER SCREW=B
144	LOCK LEVER
145	CLICK PIN SPRAY
146	CLICK PIN

LÉG.	NOM DE LA PIÈCE
1	BÂTI
2	PLATEAU D'EMBRAYAGE-D
3	PLATEAU D'EMBRAYAGE-G
4	EMBRAYAGE
6	VIS D'EMBRAYAGE
7	ASSEMB. DU DISPOSITIF D'ENROULEMENT UNIFORME
8	TUBE
9	ARBRE DE VIS SANS FIN
10	ROULEMENT À BILLES
12	POULIE(S)
13	GOUPILLE D'ARBRE DE VIS SANS FIN
15	BAGUE D'ARBRE DE VIS SANS FIN (B)
16	RONDELLE D'ARBRE DE VIS SANS FIN (FACULT.)
17	ANNEAU DE RETENUE DE TYPE E
18	PILIER
19	GOUPILLE DU DISPOSITIF D'ENROULEMENT UNIFORME
20	ENTRETOISE (FACULTATIVE)
21	ÉCROU DU DISPOSITIF D'ENROULEMENT UNIFORME
22	CARTER AVANT
23	VIS DU COUVERCLE AVANT-A
24	ROULEMENT À BILLES
25	VILEBREQUIN
26	RONDELLE-A DE POULIE-L
27	POULIE-L
28	RONDELLE-B DE POULIE-L
29	PLAQUE D'APPUI
30	ANNEAU DE RETENUE DE TYPE E
31	VIS DE PLAQUE D'APPUI-2
33	CAME D'EMBRAYAGE
34	RESSORT D'EMBRAYAGE
35	DOIGT D'EMBRAYAGE
36	RESSORT DE DOIGT D'EMBRAYAGE
38	VIS DE CAME D'EMBRAYAGE
39	ÉTRIER DE PIGNON
40	ENGRENAGE À PIGNONS

LÉG.	NOM DE LA PIÈCE
41	ÉTRIER DE PIGNON
42	ROCHET
43	RONDELLE À ROCHET
44	PIGNON D'ENTRAÎNEMENT
45	RONDELLE DE FREIN-L
46	RONDELLE DE FREIN-D1
47	RONDELLE DE FREIN-A
48	RONDELLE DE FREIN-D2
49	RONDELLE DE MANCHON (FACULTATIF)
50	MANCHON
51	FLASQUE D'ENGRENAGE
51X	**ASSEM. DU FLASQUE D'ENGRENAGE**
53	EMBRAYAGE UNIDIRECTIONNEL
54	JOINT TORIQUE
55	ROULEMENT À BILLES
56	RETENUE DE ROULEMENT
57	CAPUCHON DU SYSTÈME DE CONTRÔLE DU LANCER
57X	**ASSEMB. DU CAPUCHON DU SYSTÈME DE CONTRÔLE DU LANCER**
58	CLIQUET
59	ROCHET
60	RETENUE DE ROCHET
61	RONDELLE DE TENSION
62	ENTRETOISE DE TAMBOUR-B
66	VIS DE CARTER D'ENGRENAGE-A
67	VIS DE CARTER D'ENGRENAGE
69	BOUCHON DE PORT DE GRAISSAGE
70	VIS DE BOUCHON DE PORT DE GRAISSAGE
71	RONDELLE ÉLASTIQUE DE FREIN
73	FREIN ÉTOILE
73X	**ASSEMBLAGE DU FREIN ÉTOILE**
74	CLIQUET
75	ROCHET
76	RETENUE DE ROCHET
77	RONDELLE DE POIGNÉE
78	POIGNÉE
78X	**ASSEMBLAGE DE LA POIGNÉE**
79	ROULEMENT À BILLES

LÉG.	NOM DE LA PIÈCE
80	BOUTON-2
81	ROULEMENT À BILLES-2
82	VIS DE BOUTON-2
83	VIS DE CAPUCHON DE BOUTON-2
85	ÉCROU DE POIGNÉE
86	RETENUE D'ÉCROU DE POIGNÉE
87	VIS DE RETENUE D'ÉCROU DE POIGNÉE
88	TAMBOUR
88X	**ASSEMBLAGE DU TAMBOUR**
89	ROULEMENT À BILLES
90	GOUPILLE
96	FLASQUE CÔTÉ PAUME
96X	**ASSEMB. DU FLASQUE CÔTE PAUME**
98	CADRAN DE RÉGLAGE
99	COUVERCLE DE TAMBOUR
100	ASSEMBLAGE DU SUPPORT DE L'AIMANT
105	VIS DE COUVERCLE DE TAMBOUR-3
106	ENTRETOISE DE TAMBOUR (A)
107	ROULEMENT À BILLES
108	RETENUE DE ROULEMENT
111	RONDELLE ÉLASTIQUE DE FREIN
121	RESSORT DE CAME DE GLISSEMENT
122	CAME DE GLISSEMENT-M
123	VIS DE CAME DE GLISSEMENT
124	CAME DE GLISSEMENT-M
125	RESSORT DE ROCHET DE CADRAN DE CONTRÔLE
127	PLAQUE DE RACCORDEMENT
128	VIS DE PLAQUE DE RACCORDEMENT
137	ENTRETROISE DE FREIN
141	CAPOT
142	VIS DE CAPOT
143	VIS DE COUVERCLE AVANT= B
144	LEVIER DE VERROUILLAGE
145	RESSORT DE GOUPILLE DE CLIQUET
146	GOUPILLE DE CLIQUET

CLAVE	NOMBRE DE LA PIEZA
1	ARMAZÓN
2	PLACA DE LA BARRA DEL EMBRAGUE-R
3	PLACA DE LA BARRA DEL EMBRAGUE-L
4	BARRA DEL EMBRAGUE
6	TORNILLO DE LA BARRA DEL EMBRAGUE
7	ENSAMBLE DEL ENROLLADO AUTOMÁTICO
8	TUBO
9	EJE HELICOIDAL
10	RODAMIENTO DE BOLAS
12	RODILLO-S
13	PASADOR DEL EJE HELICOIDAL
15	BUJE DEL EJE HELICOIDAL
16	ARANDELA DEL EJE HELICOIDAL (OPCIONAL)
17	ANILLO EN E
18	PILAR
19	PASADOR DE ENROLLADO AUTOMÁTICO
20	ESPACIADOR (OPCIONAL)
21	TUERCA DE ENROLLADO AUTOMÁTICO
22	CUBIERTA FRONTAL
23	TORNILLO DE LA CUBIERTA FRONTAL-A
24	RODAMIENTO DE BOLAS
25	CIGÜEÑAL
26	RODILLO-L ARANDELA-A
27	RODILLO-L
28	RODILLO-L ARANDELA-B
29	PLACA DE APOYO
30	ANILLO EN E
31	TORNILLO DE LA PLACA DE APOYO-2
33	LEVA DEL EMBRAGUE
34	MUELLE DEL EMBRAGUE
35	PALANCA DE ARRANQUE
36	MUELLE DE LA PALANCA DE ARRANQUE
38	TORNILLO DE LA LEVA DEL EMBRAGUE
39	YUGO DE PIÑÓN
40	ENGRANAJE DE PIÑÓN
41	MUELLE DEL YUGO DE PIÑÓN-2
42	RUEDA DENTADA
43	ARANDELA DE LA RUEDA DENTADA
44	ENGRANAJE TRANSMISOR
45	ARANDELA DE ARRASTRE-L
46	ARANDELA DE ARRASTRE-D1

CLAVE	NOMBRE DE LA PIEZA
47	ARANDELA DE ARRASTRE-A
48	ARANDELA DE ARRASTRE-D2
49	ARANDELA DEL MANGUITO (OPCIONAL)
50	MANGUITO
51	PLACA LATERAL DEL ENGRANAJE
51X	**ENSAMBLE DE LA PLACA LATERAL DEL ENGRANAJE**
53	EMBRAGUE DE UN SOLO SENTIDO
54	ANILLO "O"
55	RODAMIENTO DE BOLAS
56	RETENEDOR DEL RODAMIENTO
57	TAPA DE CONTROL DEL LANZAMIENTO
57X	**ENSAMBLE DE LA TAPA DE CONTROL DEL LANZAMIENTO**
58	MARCADOR
59	PLACA DEL MARCADOR
60	RETENEDOR DE LA PLACA DEL MARCADOR
61	ARANDELA DE TENSIÓN
62	ESPACIO DE BOBINA-B
66	TORNILLO DE LA PLACA LATERAL DEL ENGRANAJE-A
67	TORNILLO DE LA PLACA LATERAL DEL ENGRANAJE
69	TAPA DEL PUERTO DE LUBRICACIÓN
70	TORNILLO DE LA TAPA DEL PUERTO DE LUBRICACIÓN
71	ARANDELA DEL MUELLE DEL ARRASTRE
73	ARRASTRE DE ESTRELLA
73X	**ENSAMBLE DEL ARRASTRE DE ESTRELLA**
74	MARCADOR
75	PLACA DEL MARCADOR
76	RETENEDOR DE LA PLACA DEL MARCADOR
77	ARANDELA DE LA MANIVELA
78	MANIVELA
78X	**ENSAMBLE DE LA MANIVELA**
79	RODAMIENTO DE BOLAS
80	PERILLA DE LA MANIVELA-2
81	RODAMIENTO DE BOLAS-2
82	TORNILLO DE LA PERILLA DE LA MANIVELA-2
83	TAPA DE LA PERILLA DE LA MANIVELA-2
85	TUERCA DE LA MANIVELA

CLAVE	NOMBRE DE LA PIEZA
86	RETENEDOR DE LA TUERCA DE LA MANIVELA
87	TORNILLO RETENEDOR DE LA TUERCA DE LA MANIVELA
88	BOBINA
88X	**ENSAMBLE DE LA BOBINA**
89	RODAMIENTO DE BOLAS
90	PASADOR
96	PLACA LATERAL DE PALMA
96X	**ENSAMBLE DE LA PLACA LATERAL DE PALMA**
98	DISCO DE CONTROL
99	CUBIERTA DE LA BOBINA
100	ENSAMBLE DEL PORTAIMÁN
105	TORNILLO DE LA CUBIERTA DE LA BOBINA-3
106	ESPACIADOR DE BOBINA (A)
107	RODAMIENTO DE BOLAS
108	RETENEDOR DEL RODAMIENTO
111	ARANDELA DEL MUELLE DEL ARRASTRE
121	MUELLE DE LA LEVA DESLIZANTE
122	LEVA DESLIZANTE-M
123	TORNILLO DE LA LEVA DESLIZANTE
124	LEVA DEL DISCO-M
125	MUELLE DEL MARCADOR DEL DISCO DE CONTROL
127	PLACA DE ENLACE
128	TORNILLO DE LA PLACA DE ENLACE
137	ESPACIADOR DE ARRASTRE
141	CUBIERTA
142	TORNILLO DE LA CUBIERTA
143	TORNILLO DE LA CUBIERTA DELANTERO=B
144	PALANCA DE BLOQUEO
145	SPRAY DE PASADOR DEL MARCADOR
146	PASADOR DEL MARCADOR

MAINTENANCE AND CARE

When applying lubricant to your Speed Spool reel, avoid using multi-purpose oil. Use lightweight oils or greases made for fishing reels. Apply oil to all bearings, the crankshaft and the worm gear. Apply grease to the bushings, pinion gears, drive gears, and crank gears.

After usage, your reel should be inspected for dirt or sand and cleaned if excessive build-up is present. If your reel has come in contact with saltwater it is important to flush all parts with water, dry and re-lubricate your reel. Through diligent cleaning and maintenance your Lew's reel will provide you with years of reliability and sound performance.

ENTRETIEN ET SOIN

Lors du graissage de votre moulinet Speed Spool, évitez d'utiliser une huile à usages multiples. Utilisez des huiles ou des graisses légères prévues pour les moulinets de canne à pêche. Appliquez l'huile à tous les roulements, au vilebrequin et à la vis sans fin. Appliquez la graisse aux bagues de palier, aux engrenages à pignons, aux pignons d'entraînement et au vilebrequin.

Après l'avoir utilisé, le moulinet doit être inspecté pour déceler toute trace de saleté ou de sable, et nettoyé en cas d'accumulation excessive. Si votre moulinet a été en contact avec de l'eau de mer, il est important de rincer tous ses éléments à l'eau douce, de le sécher et de le lubrifier de nouveau. Avec des nettoyages et un entretien diligents, votre moulinet Lew's vous procurera des années de fonctionnement fiable et performant.

MANTENIMIENTO Y CUIDADO

Al aplicar lubricante a su carrete Speed Spool, evite usar aceite multiusos. Use aceites o grasas ligeras hechas para carretes de pesca. Aplique aceite a todos los rodamientos, el cigüeñal y el engranaje helicoidal. Aplique grasa a los bujes, engranajes de piñón, engranajes impulsores y engranajes del cigüeñal.

Después de usarlo, debe inspeccionar que el carrete no tenga polvo o arena y limpiarlo si hay una acumulación excesiva. Si su carrete ha tenido contacto con agua salada, es importante enjuagar todas las piezas con agua y volver a lubricar el carrete. Mediante una limpieza y mantenimiento diligente, su carrete Lew's le proporcionará años de confiabilidad y desempeño sin problemas.

To remove palming sideplate slide down lever (144) and pull slideplate off (96).

Pour enlever le carter, glissez le levier vers le bas (144) et tirez sur le carter pour l'extraire (96).

Para quitar la placa lateral de palma, deslice la palanca (144) hacia abajo y jale la placa lateral (96) hasta quitarla.

fig 1

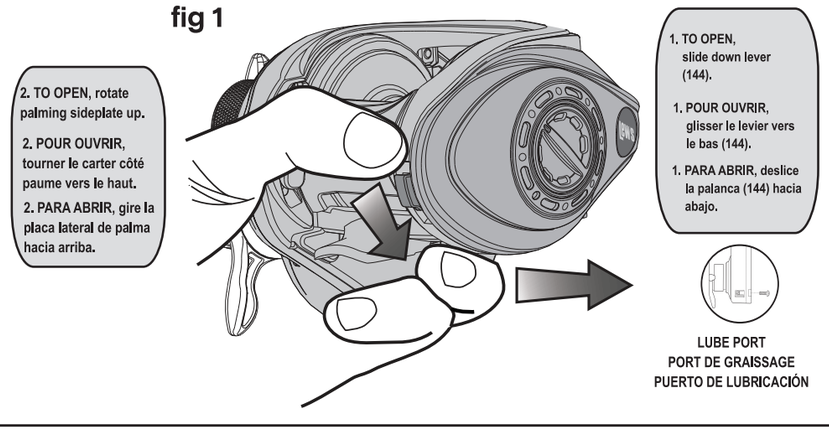

One Year Limited Warranty

For warranty registration go to lews.com

Garantie limitée de 1 an

Pour de l'information sur la garantie, allez à lews.com

Garantía limitada por un año

Para registrar la garantía, visite lews.com

For professional cleaning and maintenance contact:
Lew's Speed Services
Phone: 417-522-1093
FAX: 1-417-881-5387
service@lews.com

Pour le nettoyage et l'entretien professionnels, contacter :
Lew's Speed Services
Téléphone : 417-522-1093
Télécopieur : 1-417-881-5387
service@lews.com

Para obtener una limpieza y mantenimiento profesional comuníquese con:
Lew's Speed Services
Teléfono: 417-522-1093
FAX: 1-417-881-5387
service@lews.com

lews.com